REYHER

Seminarangebote 2025
Präsenz und online

Erweitern Sie Ihr Wissen!

Seminar-Zertifikate nach VDI/VDE-MT 2637-1

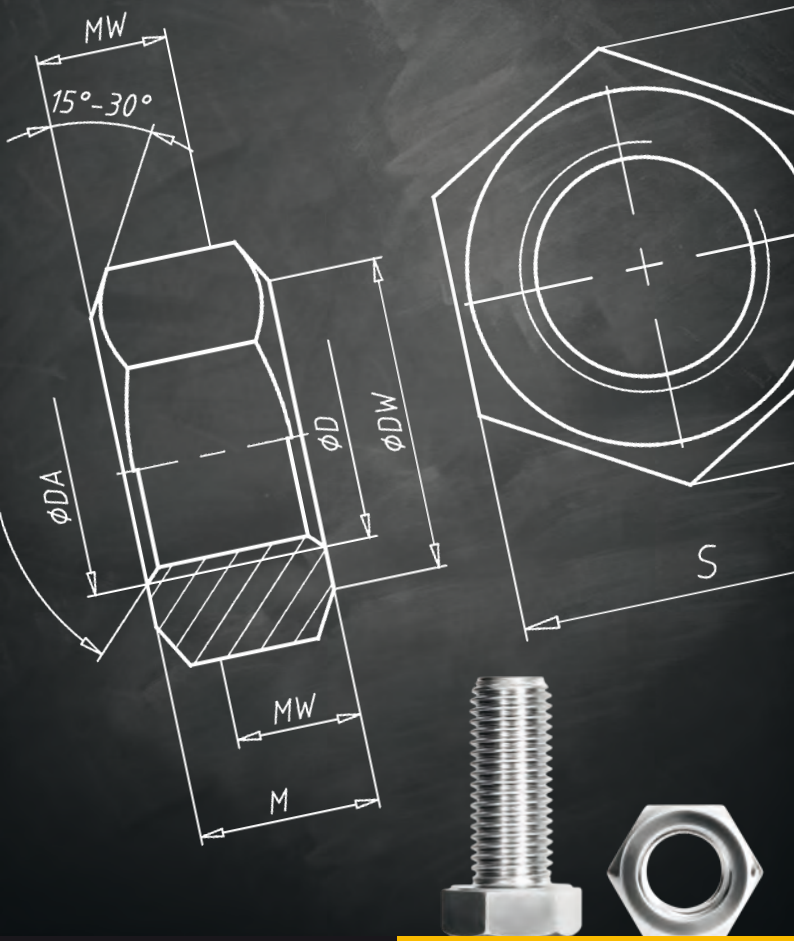

Webinare

Die Angebote für unsere Kunden umfassen

- **Seminare und Praxisseminare an unserem zentralen Standort in Hamburg**

  Sie erhalten für die Teilnahme an diesen Seminaren ein Zertifikat nach VDI/VDE-MT 2637-1, das gleichzeitig ein Qualifikationsnachweis durch zielgruppenorientierte Schulungen ist.
- **Individuelle Kundenseminare bei uns oder bei Kunden vor Ort**
- **Online-Webinare**

Online-Webinare

In unseren kostenlosen 1,5-stündigen Webinaren erhalten Sie Schulungen zu gezielten Themen.

Montage von Schraubenverbindungen
21. Feburar 2025, 10.00–11.30 Uhr

Assembly of fasteners
28. März 2025, 10.00–11.30 Uhr

Sichern von Schraubenverbindungen
09. Mai 2025, 10.00–11.30 Uhr

Introduction to locking fasteners
12. September 2025, 10.00–11.30 Uhr

Montage von Schraubenverbindungen
19. September 2025, 10.00–11.30 Uhr

Sichern von Schraubenverbindungen
21. November 2025, 10.00–11.30 Uhr

→ Direkt zu den Seminarangeboten und zur Anmeldung.
Alternativ über die Internetseite
www.reyher.de/seminare

Seminare

Schraubentechnik für Kaufleute

mit Zertifikat nach VDI/VDE-MT 2637-1

In dem Seminar Schraubentechnik für Kaufleute zielt Teil I darauf ab, Wissenswertes über technische Grundlagen zu vermitteln. In Teil II werden einzelne Aspekte vertieft.

Schraubentechnik für Kaufleute – Grundlagen, Teil I
18.–19. Februar 2025 in Hamburg

Schraubentechnik für Kaufleute – Vertiefungen, Teil II
01.–02. April 2025 in Hamburg

Schraubentechnik für Kaufleute – Grundlagen, Teil I
23.–24. September 2025 in Hamburg

Schraubentechnik für Kaufleute – Vertiefungen, Teil II
06.–07. November 2025 in Hamburg

Kosten:
190 € inkl. Übernachtung, 130 € ohne Übernachtung

Praxisseminare

mit Zertifikat nach VDI/VDE-MT 2637-1

In unseren Praxisschulungen liegt der Fokus auf dem Umgang mit Verbindungselementen in der Praxis.

Montage im Stahlbau
20. März 2025 in Hamburg

Montage im Stahlbau
16. September 2025 in Hamburg

Kosten:
150 € inkl. Übernachtung, 90 € ohne Übernachtung

Individuelle Seminare

Unsere individuellen Kundenseminare können im Hause REYHER oder in Ihren Räumlichkeiten stattfinden. Sie bestimmen dabei den Ort, das Thema sowie den Umfang des Seminars.

Wir schulen unter anderem in speziellen technischen Themen wie

- Herstellung von Schrauben und Muttern
- Werkstoffe und Eigenschaften von Schrauben
- Korrosionsschutz von Verbindungselementen
- Montage und Sichern von Schraubverbindungen

sowie Themen rund um den Stahlbau oder die Druckgeräterichtlinie.

Über die technischen Themen hinaus können auch Fragestellungen der elektronischen Systemintegration und der Webshop-Bedienung behandelt werden.

Gern stimmen wir mit Ihnen zusammen diese und weitere Schulungsthemen ab, die Ihren speziellen Anforderungen entsprechen.

Bitte haben Sie Verständnis dafür, dass die Kosten für individuelle Seminare vom Ort sowie von Art und Umfang der Schulung abhängig sind.

F. REYHER Nchfg. GmbH & Co. KG
Haferweg 1 · 22769 Hamburg
Telefon +49 40 85363-0
mail@reyher.de · www.reyher.de

FSC
www.fsc.org
MIX
Papier | Fördert gute Waldnutzung
FSC® C004867

E48/DE1/2/1124